RESISTENCIAS EN PARALELO

En cada uno de los ejercicios debes hallar la resistencia total (o equivalente), la intensidad de corriente total que atraviesa el circuito, la intensidad de corriente que atraviesa cada resistencia y la tensión eléctrica que consume cada resistencia.

HAZ LOS EJERCICIOS EN HOJAS APARTE Y LOS RESULTADO OBTENIDOS LOS AÑADES EN LA TABLA DEL FINAL

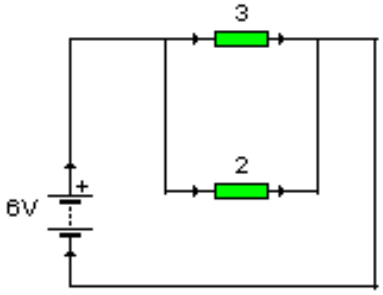

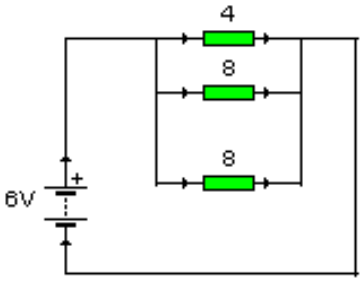

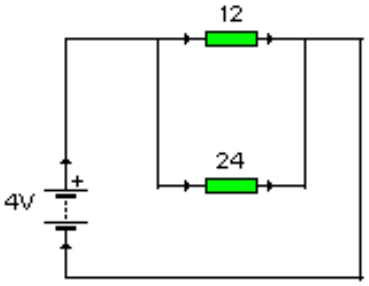

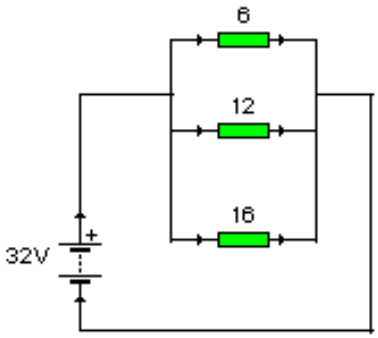

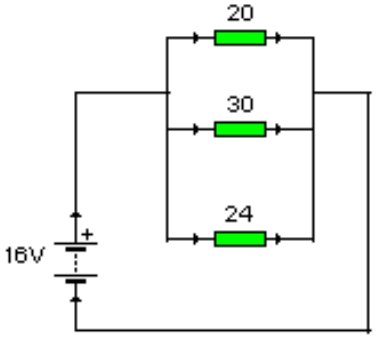

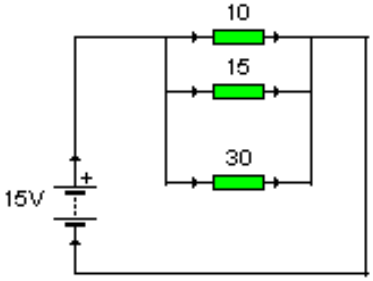

R_1	R_2	R_3	R_{TOTAL}	I_{TOTAL}	I_1	I_2	I_3	V_{TOTAL}	V_1	V_2	V_3
3 Ω	2Ω							6 V			